ALLEEN VOOR GEBRUIKERS

Aktobis AG
GERMANY SINCE 2003

Zwembadontvochtiger
WDH-SE60 / WDH-SE96



Geachte klant,

Je hebt een product van hoge kwaliteit gekozen. Hier zijn een paar tips om je te helpen genieten van dit product:

In geval van problemen:

We hopen dat het apparaat aan uw verwachtingen voldoet! Mochten er ondanks de grootst mogelijke zorgvuldigheid toch klachten zijn, aarzel dan niet om contact met ons op te nemen, want uw tevredenheid is erg belangrijk voor ons en we willen graag eventuele misverstanden uit de weg ruimen.



Waarschuwing:

a. Lees de volgende tips voor installatie, gebruik en onderhoud.
b. Installatie, demontage en onderhoud moeten worden uitgevoerd door specialisten volgens de instructies.
c. De gaslektest moet voor en na de installatie worden uitgevoerd.

Aktobis AG, Borsigstr. 20, D-63110 Rodgau / Duitsland
www.AKTOBIS.de
E-mail: Info@Aktobis.de

ALLEEN VOOR GEBRUIKERS

Aktobis AG
GERMANY ■ ■ ■ SINCE 2003









ATTENTIE!
Brandbaar materiaal

Lees de bedieningsinstructies Handmatig zorgvuldig !

1. Gebruik

a. Het apparaat moet worden geïnstalleerd of verwijderd door professionals en het is verboden om het zonder toestemming te demonteren en opnieuw te installeren.

b. Plaats geen obstakels voor de luchtinlaat en -uitlaat van de luchtontvochtiger.

2. Installatie

a. Dit product moet uit de buurt van vuurbronnen worden gehouden.

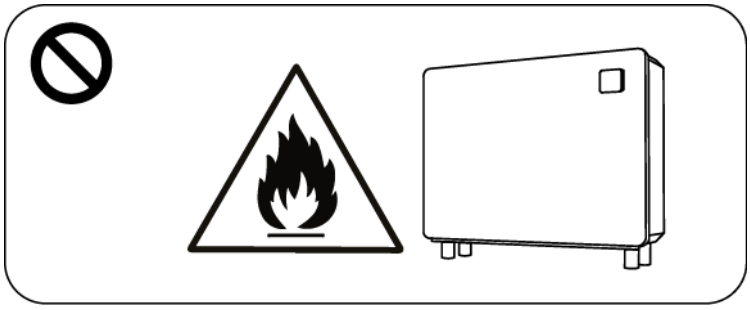

b. De installatielocatie moet goed geventileerd zijn.

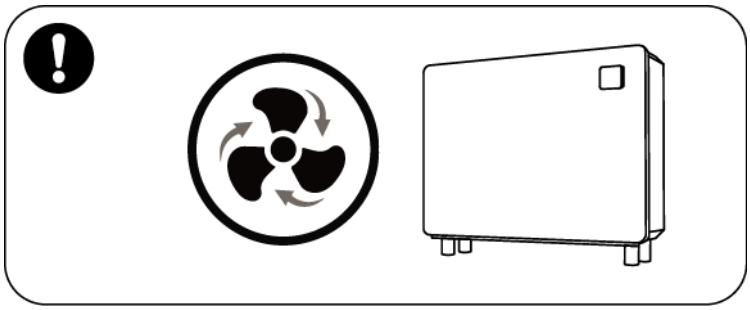

c. Volledig vacuüm vóór het lassen, lassen in het veld is niet toegestaan, lassen mag alleen worden uitgevoerd door professioneel personeel in een professioneel onderhoudscentrum.

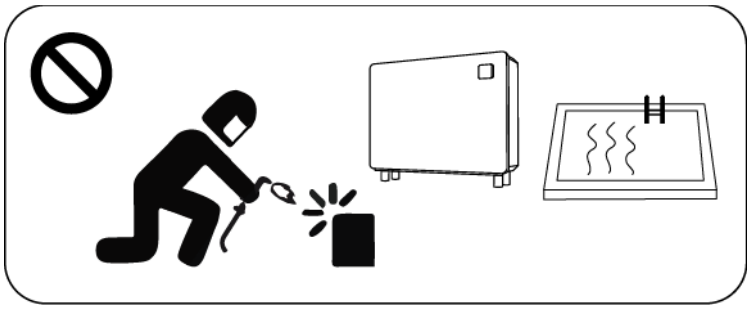

Aktobis AG, Borsigstr. 20, D-63110 Rodgau / Duitsland
www.AKTOBIS.de
E-mail: Info@Aktobis.de

d. De installatie moet worden stopgezet als er R32-gas lekt en het apparaat moet worden teruggebracht naar een professioneel onderhoudscentrum.

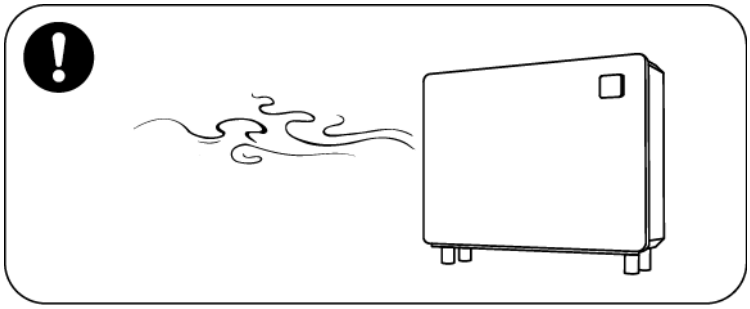

3. Transport en opslag

a. Verzegeling tijdens transport is niet toegestaan.
b. Het vervoer van goederen met een constante snelheid is noodzakelijk om plotselinge versnelling of plotselinge vertraging te voorkomen en zo botsingen van goederen te beperken.
c. Het apparaat moet ver verwijderd zijn van elke vuurbron.
d. De opslagruimte moet licht, breed, open en goed geventileerd zijn; een ventilatiesysteem is vereist.

4. Onderhoudsinstructies

a. Neem contact op met een erkend servicecentrum in de buurt als onderhoud of sloop nodig is.
b. Kwalificatie-eis: alle bedieners die koelgas afvoeren, moeten gekwalificeerd zijn met een geldige certificering die is afgegeven door een professionele instantie.
c. Houd u strikt aan de instructies van de fabrikant bij onderhoud of het vullen met R32-koelgas. Raadpleeg de technische onderhoudshandleiding.

1. Algemene informatie

1.1 Benaming van de onderdelen

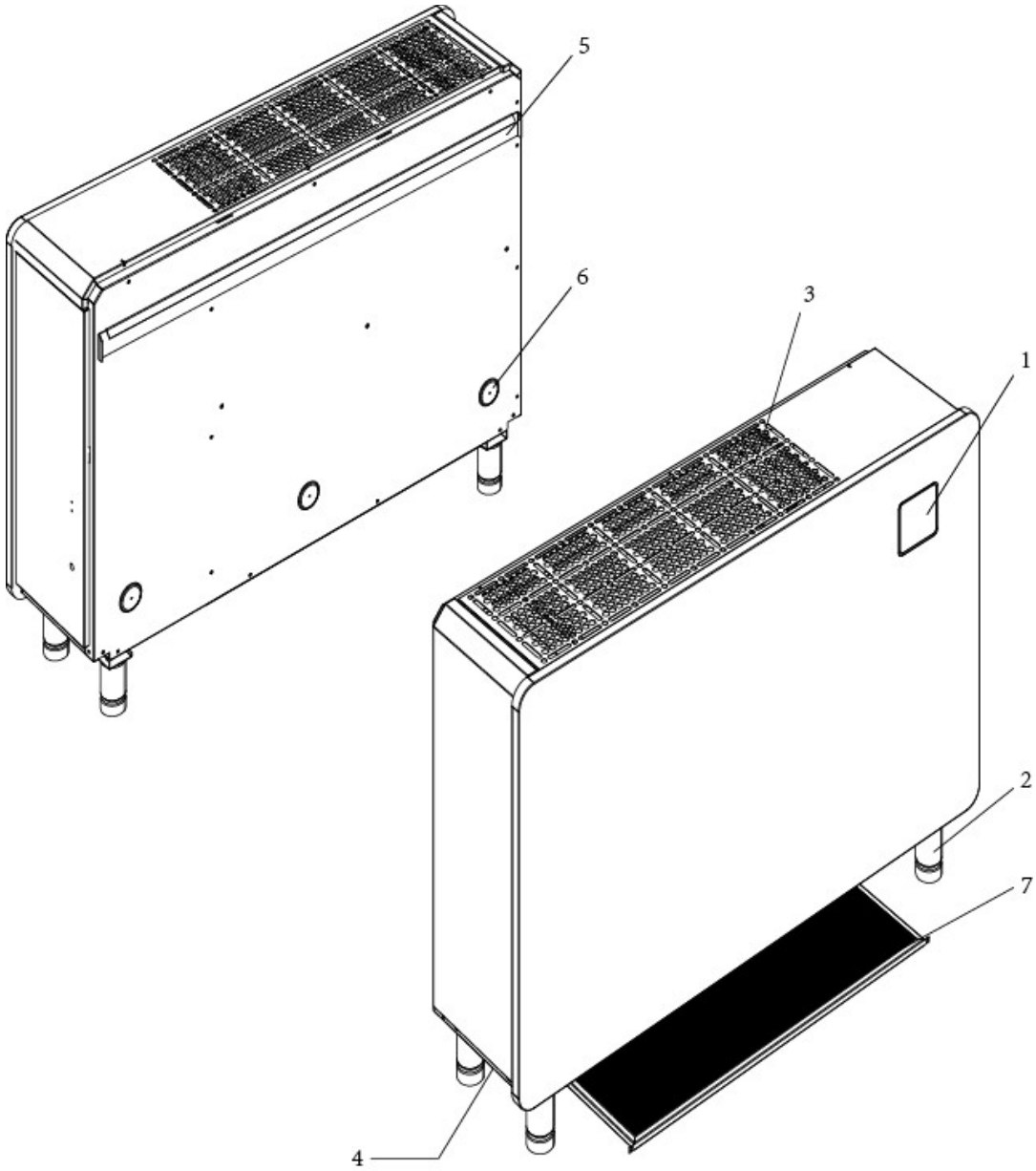

Nee.	Aanwijzing	
1	Controller	
2	Stand	
3	Luchtuitlaat	
4	Luchtinlaat (onderkant)	
5	Muurbeugel	
6	Bekleding	
7	Filter en filterhouder	

1.2. Lijst van reserveonderdelen

3x vulling voor wandmontage, 4x voeten, 1x afvoerpijp (2m), 1x beugel, gebruiksaanwijzing

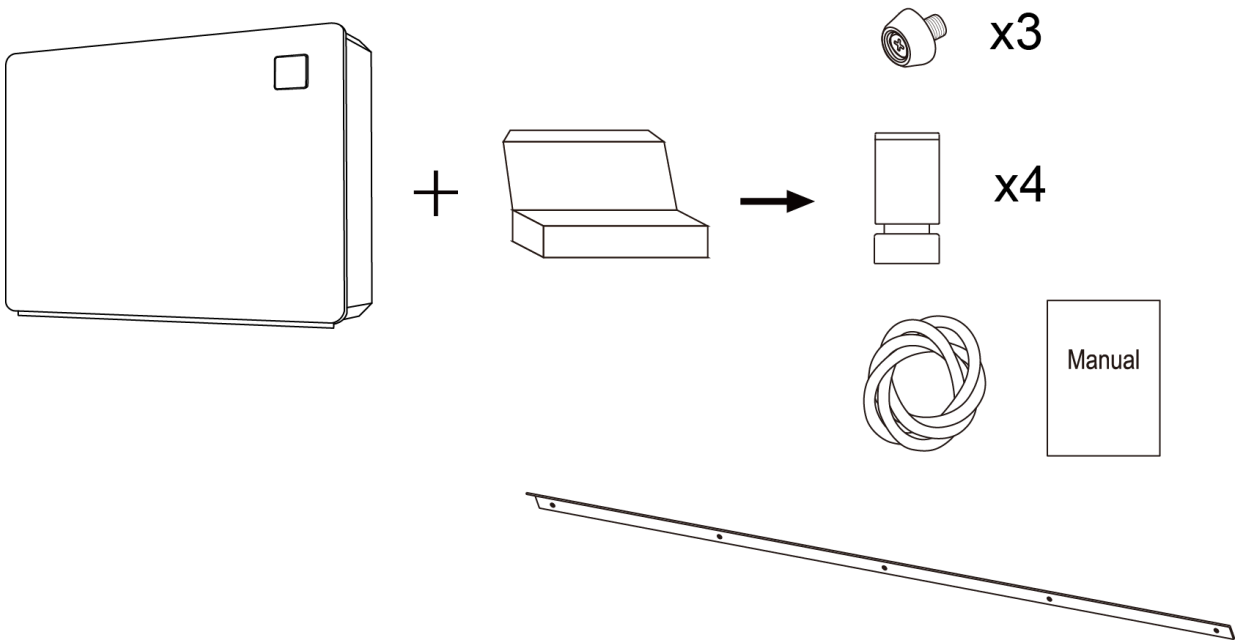

1.3. Afmetingen

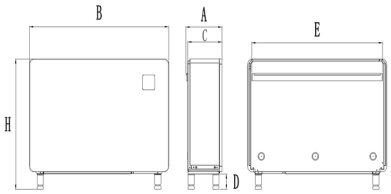

Grootte mm / Model	A	B	C	D	E	H
WDH-SE60	291	850	276	100	784	870
WDH-SE96	291	1120	276	100	1054	870

Operatie

2.1. Instructies voor de besturingseenheid



SYMBOOL	BEKNOPTE	FUNCTIE
⏻	AAN/UIT	Indrukken om de luchtontvochtiger aan en uit te zetten
🔁	Modus	Voor een luchtontvochtiger met een pure ontvochtigingsfunctie drukt u op 🔁 om Smart / Silence modus te selecteren. Bij luchtontvochtigers met ontvochtigings- en verwarmingsfunctie (luchtontvochtigers met optionele elektrische verwarming), drukt u 3 seconden op de knop 🔁 om de modus te selecteren: - Verwarming - Ontvochtiging - Verwarming + ontvochtiging
🕒	Tijdschakelaar	Druk hierop om de tijd voor het in- en uitschakelen in te stellen.
▲▼	Omhoog en omlaag	Stel de waarde van de gewenste parameters in.

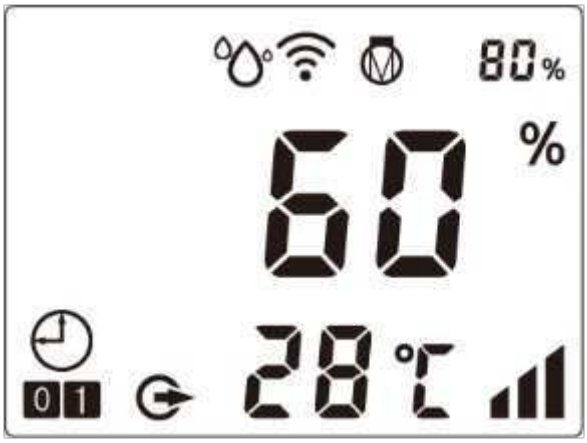

	Modus ontvochtiger
	Percentage compressorcapaciteit
	Wi-Fi-verbinding
	Luchttemperatuur
	Luchtvochtigheid
	Modus
	Timer

1. Het apparaat inschakelen

Als het apparaat is ingeschakeld, drukt u op een willekeurige knop om het bedieningspaneel in te schakelen. Als het apparaat is uitgeschakeld, drukt u op ⏻ om het bedieningspaneel in te schakelen.

2. Modusknop

(1) Alleen ontvochtigingsfunctie:

Druk één keer op , de slimme modus of de stiltemodus wordt geactiveerd. De slimme modus is de standaardinstelling.

Slimme modus: Compressor werkt als een percentage tussen 100% en 20%.

Stilstandsmodus: Compressor werkt als een percentage tussen 80% en 20%.

BELANGRIJKE OPMERKING
De verwarmingsfunctie is niet standaard beschikbaar. Als je de verwarmingsfunctie nodig hebt als extra functionaliteit, kun je deze apart aanschaffen als reserveonderdeel. Neem hiervoor contact met ons op. *Let op: het verwarmingselement dient als ondersteunende bijverwarming om de ontvochtigingsprestaties te verbeteren. Het is niet bedoeld als volwaardige ruimteverwarming en kan niet dienen als primaire verwarmingsbron voor de gehele ruimte.*

(2) Zowel de ontvochtigings- als de verwarmingsfunctie:

Druk 3 seconden op de knop: of of + knippert nu. Druk voordat het stopt met knipperen herhaaldelijk op totdat de gewenste instelling is bereikt:

- Verwarming
- Ontvochtigen
- Verwarmen + ontvochtigen +

Druk één keer op , de slimme modus of de stiltemodus wordt geactiveerd. De slimme modus is de standaardinstelling.

3. Vochtigheids- en temperatuurinstelling

(1) Alleen ontvochtigingsfunctie:

- Druk op of om de vochtigheid in te stellen. Het instelbereik van de luchtvochtigheid is 30-95%. De standaardinstelling is 70%.

(2) Zowel de ontvochtigings- als de verwarmingsfunctie:

Druk in de ontvochtigingsmodus op▲ of ▼ om de luchtvochtigheid in te stellen. Het instelbereik voor de luchtvochtigheid is 30-95%. De standaardinstelling is 70%.

Druk in de verwarmingsmodus op▲ of ▼ om de temperatuur in te stellen. Het temperatuurinstelbereik is 18~35°C. De standaardinstelling is 26°C.

Druk in de verwarmings- en ontvochtigingsmodus op de knop▲ , het huidige ingestelde vochtigheidsniveau wordt knipperend weergegeven. Druk vervolgens op▲▼ om het gewenste vochtigheidsniveau in te stellen.

Automatische bevestiging en opslag vindt plaats als er na 5 seconden geen nieuwe invoer wordt gedaan. Druk op ▼ , de huidige temperatuur knippert op het scherm. Druk op▲▼ om de gewenste temperatuur in te stellen.

Automatische bevestiging en opslag vindt plaats als er na 5 seconden geen nieuwe invoer is gedaan.

4. Verwarmingsfunctie

Het symbool  wordt op het scherm weergegeven als de elektrische verwarming is ingeschakeld. In de verwarmings- + ontvochtigingsmodus werkt de elektrische verwarming op 100% uitgangsvermogen als de werkingsfrequentie van de compressor lager is dan 50%; als de werkingsfrequentie van de compressor hoger is dan 50%, werkt de elektrische verwarming op ongeveer 70% uitgangsvermogen.

(Opmerking: Als de uitblaastemperatuur ≥ 65°C is, treedt het oververhittingsbeveiligingssysteem van de luchtuitlaat in werking en stopt het (compressor en elektrisch verwarmingselement worden gestopt). Als de uitblaastemperatuur ≤ 50°C is, wordt de beveiliging geannuleerd en wordt de normale werking hervat).

5. Instelling timer

De timer is een countdown instelling en kan niet dagelijks herhaald worden. Als bijvoorbeeld 12:30 is ingesteld en "Timer ON" wordt weergegeven, betekent dit dat de luchtontvochtiger automatisch start na 12 uur en 30 minuten aftellen. Als dit herhaald moet worden, moet de timer opnieuw worden ingesteld.

(1) De timer op ON zetten:

Wanneer de luchtontvochtiger aan of uit staat, druk op de  knop om de timer instelling te openen; in de tussentijd zullen het  symbool en de  knop knipperen om de timer AAN instelling te openen. Druk op de ▼ en ▲ knoppen om de uurinstelling voor de timer AAN te veranderen en druk dan op  om de minuten in te stellen. Je kunt de minuteninstelling wijzigen door op ▲ of ▼ te drukken. Druk ten slotte drie keer op de knop en  blijft branden. De instelling van de timer ON is nu voltooid.

(Als u niet op ▲ of ▼ drukt om de tijd in te stellen, mislukt de timerinstelling en wordt deze automatisch geannuleerd).

(2) De timer op OFF zetten:

Wanneer de luchtontvochtiger aan of uit staat, druk op de  knop om de timer instelling te activeren; in de tussentijd zullen het  symbool en de  knop knipperen. Druk twee keer op  om de timer UIT te zetten, het  symbool knippert, u kunt de uren instellen door op de ▲ en ▼ knoppen te drukken, druk dan nogmaals op de  knop, daarna kunt u de minuten instellen door op ▲ of ▼ te drukken. Druk nu op de knop  , het symbool  zal blijven oplichten. De instelling van de timer OFF is voltooid. (Als u niet op ▲ of ▼ drukt om de tijd in te stellen, is het instellen van de tijd mislukt en wordt het automatisch geannuleerd).

(3) De timer AAN & UIT zetten:

Wanneer de luchtontvochtiger aan of uit staat, druk op de knop om de timer instelling te activeren; in de tussentijd zullen het symbool en de knop knipperen om de timer instelling te activeren. Druk op de ▼ en ▲ knop om de uurinstelling van de timer AAN te zetten en druk dan op . U kunt de minuteninstelling wijzigen door te drukken op ▲ of ▼ . Druk vervolgens op de knop om de timer uit te schakelen, de knop knippert. U kunt de instelling voor het uur wijzigen door te drukken op ▲ en ▼ . Druk vervolgens nogmaals op de knop om de status te bevestigen. De symbolen en branden de hele tijd.

(4) Methode om de timerfunctie te annuleren:

Druk op de knop om de timerinstelling te activeren. Na het instellen van de timer AAN of timer UIT, kunt u direct op de knop drukken zonder de instellingstijd aan te passen om de instelling van de timerfunctie te annuleren.

6. Geavanceerde toepassing (alleen voor professionele technici)

6.1. Lopende statuscontrole

(1) Druk gedurende 5 seconden op om naar de modus "De bedrijfsstatus controleren" te gaan. Het statuspunt "C0" en de bijbehorende waarde worden afwisselend op het scherm weergegeven.

(2) Controleer alle statuspunten en de overeenkomstige waarden met ▲ en ▼ , druk op om de modus "Lopende statuscontrole" te verlaten.

Symbool	Betekenis	Eenheid
C0	Temperatuur inlaatlucht	°C
C1	Temperatuur luchtuitlaat	°C
C2	Relatieve vochtigheid	°C
C3	Uitlaattemperatuur	°C
C4	Temperatuur van de verdampingsspoel	°C
C5	Retourtemperatuur gas	°C
C6	Temperatuur van de koelplaat	°C
C8	Het expansieventiel openen	P
C9	DC-ventilatorsnelheid	omw/min

6.2. De parameters controleren

(1) Druk gedurende 5 seconden op en ▲ om naar de status "Parametercontrole" te gaan. De parametercode "P0" en de parameterwaarde "0" of "1" worden weergegeven op het scherm, bijvoorbeeld "P0 0" of "P0 1".

(2) Druk in de status "Parameter check" op ▲ of ▼ om de parameters te controleren.

6.3. De parameters wijzigen

Druk in de status "Parametercontrole" op om naar de modus "Parameterwijziging" te gaan, druk op ▲ of ▼ om de waarden te wijzigen en druk vervolgens op om te bevestigen en de modus "Parameterwijziging" te verlaten.

Druk op om de status "Parametercontrole" te verlaten.

6.4 Temperatuureenheid wijzigen

Methode 1: Druk ▲ en ▼ gedurende ca. 5 seconden tegelijkertijd op het apparaat totdat de temperatuureenheid is gewijzigd.

Methode 2: Als het apparaat verbonden is met Wi-Fi, kun je de eenheid in de app wijzigen door op het symbool naast de binnentemperatuur te klikken.

6.4. Lijst van alle parameters

Nee.	Betekenis	Waardebereik	Aanpasbaar in de volgende stappen
P0	Verwarmingsfunctie	0 - nee / 1 - ja	1
P1	Werkingsmodus ventilator	0: Temperatuur/vochtigheid bereikt: terugschakelen naar lage snelheid 1: Temperatuur/luchtvochtigheid bereikt: Ventilator uitschakelen	1
P2	Looptijd compressor vóór ontdooien	20 ~ 90min	1 min
P3	Starttemperatuur van ontdooien	-10 ~ 10°C	1°C
P4	Ontdooiperiode	1 ~ 12min	1 min
P5	Einde ontdooien Temperatuur	0 ~ 30°C	1°C
P6	Vochtigheidsnivellering	-5% ~ 5%	1 %
P10	Snelheidsregeling compressor	0: Automatisch 1: Handmatig	1
P11	De snelheid van de compressor instellen	15 ~ 110Hz	1 Hz
P12	Elektronisch expansieventiel Oververhittingsniveau	-10 ~ 20°C	1
P13	Elektronisch expansieventiel handmatig/automatisch	0: Automatisch 1: Handmatig	1
P14	Elektronische aanpassing van de expansieklepopening	50 ~ 240	2 P
P15	De geheugenfunctie uitschakelen	0 - nee / 1 - ja	1

TECHNISCHE SPECIFICATIE

Model	WDH-SE60	WDH-SE96	WDH-SE120
Aanbevolen zwembadoppervlak (m²) *	**≤25**	**≤40**	**≤50**
Aanbevolen kamergrootte (m²) *	60~120	90~180	120~240
Temperatuur omgevingslucht (℃)	10~38		
Capaciteit (l/u) (lucht 30℃, RH 80%) *	2.5	4.0	5.0
DER (l/h.kW) (lucht 30℃, RH 80%) *	4.00~3.40	4.53~4.05	4.50~3.68
Capaciteit (l/u) (lucht 30℃, RH 70%) *	2.1	3.3	4.2
DER (l/h.kW) (lucht 30℃, RH 70%) *	3.34~3.00	4.00~3.50	3.86~3.25
Capaciteit (l/u) (lucht 30℃, RH 60%) *	1.7	2.6	3.4
DER (l/h.kW) (lucht 30℃, RH 60%) *	2.65~2.45	3.2~2.9	3.1~2.7
Elektrische verwarming - **optioneel** - (kW)	1.3	2.1	2.1
Nominaal vermogen (kW) (lucht 30℃，RH 80%) *	0.13~0.73	0.17~0.99	0.22~1.36
Nominale stroom (A) (lucht 30℃，RH 80%) *	0.57~3.17	0.74~4.30	0.96~5.91
Stroomvoorziening	230V/1Ph/50Hz		
Geluidsdruk op 1 m dB(A)	38.3~45.6	40.3~45.8	39.9~46.4
Luchtstroom (m³/h)	600	1000	1200
Netto afmetingen (mm)	850×291×770	1120×291×770	1220×291×770
Nettogewicht	53	68	72

De temperatuur van deze producten kan alleen normaal werken binnen een bereik van 10 °C ~ 38 °C. Als dit bereik wordt overschreden, is de werking niet gegarandeerd. Als dit bereik wordt overschreden, is de prestatie niet gegarandeerd; houd er rekening mee dat de prestatieparameters van de luchtontvochtiger verschillen onder verschillende werkomstandigheden.

Door de technische verbetering van het product zullen de relevante parameters geleidelijk en zonder voorafgaande kennisgeving worden aangepast. Raadpleeg het typeplaatje voor meer informatie.

1. Installatie en onderhoud

⚠ Dit product moet door een professioneel team geïnstalleerd worden. Gebruikers zijn niet gekwalificeerd om de installatie zelf uit te voeren, omdat de luchtontvochtiger anders beschadigd kan raken en de veiligheid van de gebruikers op in gevaar kan komen t.

1.1. Aanwijzingen voor installatie en gebruik

Het product wordt gebruikt voor ontvochtiging, bijv. van zwembaden, en moet zorgen voor voldoende luchtcirculatie, omdat de ontvochtigingsfunctie anders niet of nauwelijks werkt.
Bij het opbergen of verplaatsen van de verpakking moet het apparaat rechtop staan.

Het apparaat is een algemeen ontvochtigingsproduct dat **NOOIT** gebruikt mag worden voor andere brandbare en troebele gassen.

Stel de temperatuur en vochtigheid in voor een comfortabele omgeving.

Plaats geen voorwerpen die de luchtstroom blokkeren in de buurt van de luchtinlaat of luchtuitlaat, omdat dit de effectiviteit van het apparaat vermindert en er zelfs voor kan zorgen dat het stopt.

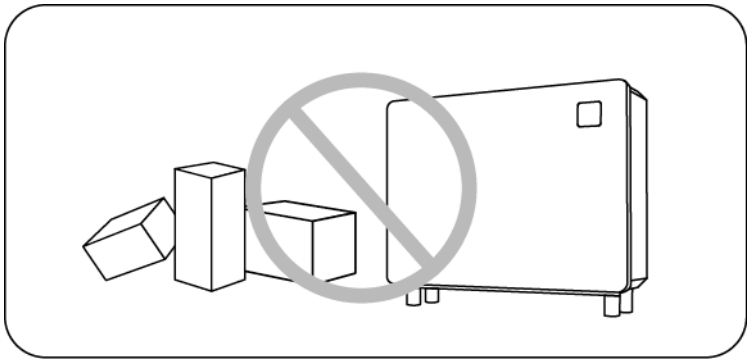

Steek geen handen of andere voorwerpen zoals stokken in de luchtinlaat en -uitlaat van de luchtontvochtiger en verander het uiterlijk niet. Anders kan het op hoge snelheid draaiende windrad letsel veroorzaken.

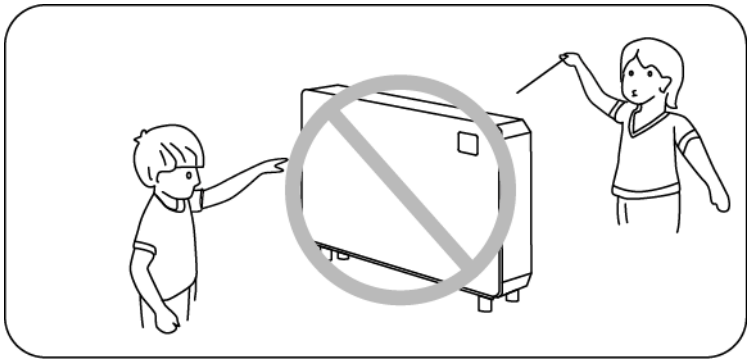

Het is ten strengste verboden om brandbare gassen of vloeistoffen zoals haarlak, verf, benzine etc. in de buurt van de luchtontvochtiger te gebruiken of op te slaan, omdat dit brand kan veroorzaken.

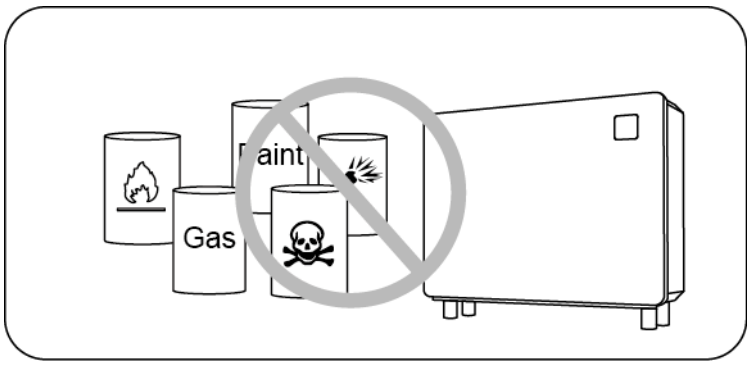

Als abnormale omstandigheden zoals abnormaal geluid, geur, rook, lekkage, enz. worden waargenomen, moet de stroomtoevoer onmiddellijk worden onderbroken en moet contact worden opgenomen met de plaatselijke dealer. Repareer het apparaat niet zelf.

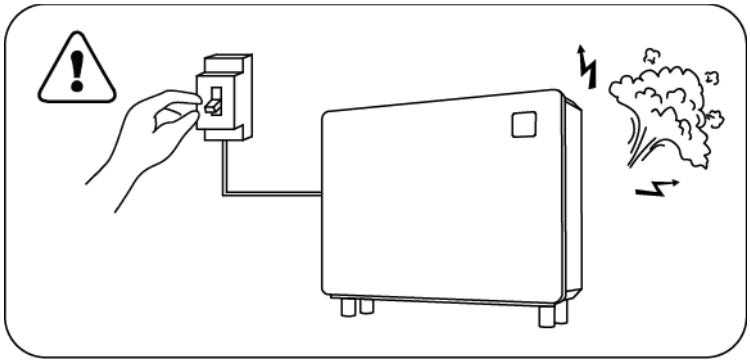

De hoofdschakelaar moet zich op een plaats bevinden waar kinderen niet bij kunnen om te voorkomen dat kinderen in gevaar komen.

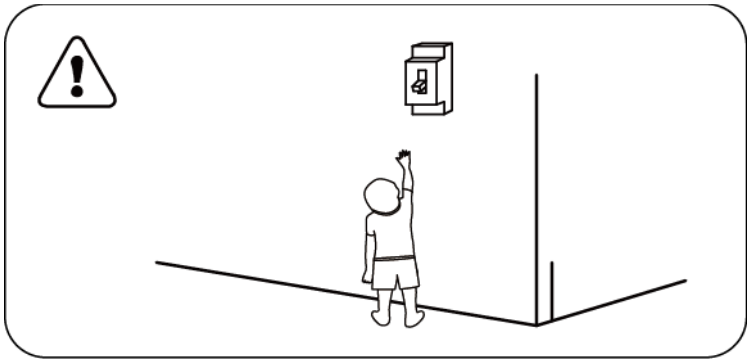

Zet de hoofdschakelaar uit tijdens onweer, anders kan de bliksem het apparaat beschadigen.

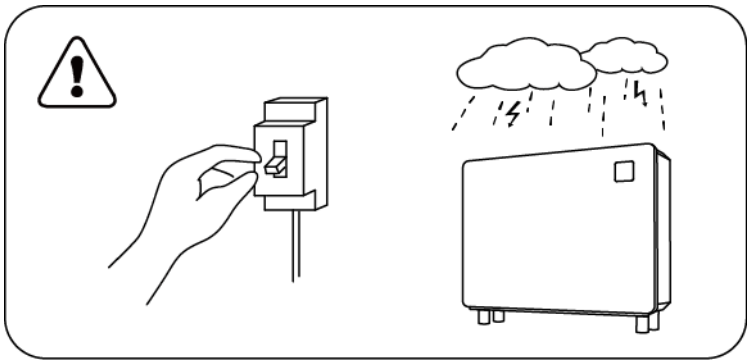

Het apparaat mag niet rechtstreeks met water worden gereinigd.

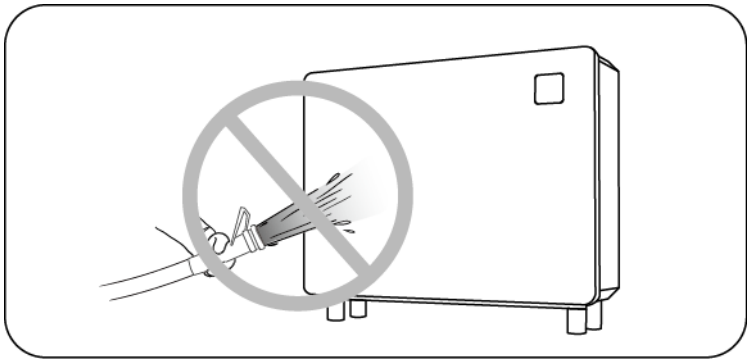

Niet gebruiken voor speciale doeleinden zoals de conservering van kunstwerken of academisch materiaal (anders kan de kwaliteit van de conservering aangetast worden).

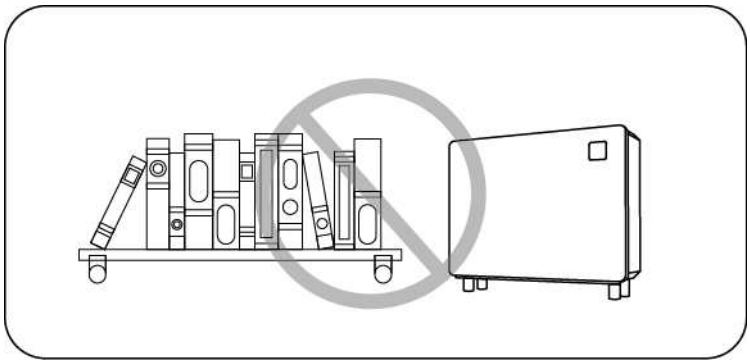

1.2. Instructie

Dit product moet worden geïnstalleerd in een goed geventileerde ruimte.

Ambient - Floor Standing

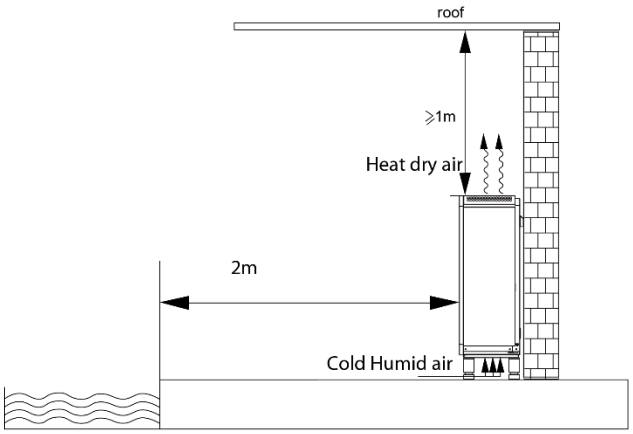

Ambient_Wall Mounted

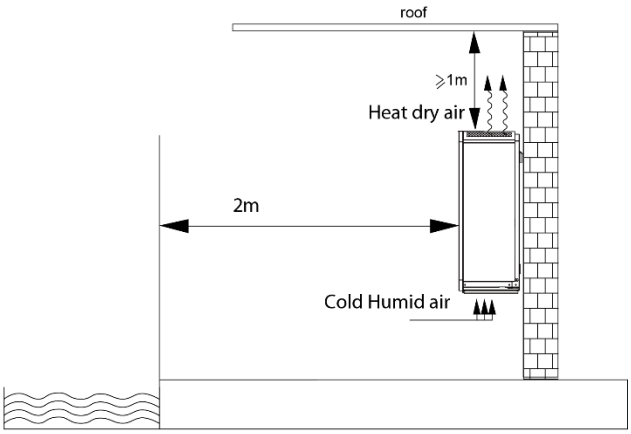

Installatie

- De luchtontvochtiger kan op de vloer of aan de muur worden geplaatst.
- Bij installatie aan de muur moet je ervoor zorgen dat de beugel wordt bevestigd met M6 extractieschroeven. De betonnen fundering van de gekozen muur moet stevig en stabiel zijn en de beugel moet sterk genoeg en roestvrij zijn.
- Zorg voor een minimale afstand van 200 cm tussen de luchtontvochtiger en het zwembad. Plaats geen voorwerpen die de luchtstroom blokkeren bij de luchtinlaat of luchtuitlaat. Plaats geen obstakels binnen 100 cm van de luchtuitlaat. Anders zal de efficiëntie van de ontvochtiging afnemen of zal het systeem zelfs stilvallen.
- Wanneer de luchtontvochtiger in werking is, wordt het condenswater van de basisplaat afgevoerd. Steek de afvoerset stevig in de afvoeropening van de basisplaat en sluit vervolgens de afvoerpijp aan om het condenswater gemakkelijk af te voeren.

Stappen voor het installeren van de voeten voor plaatsing op de vloer:

- Lijn de voet uit met de montageopening van de luchtontvochtigerbehuizing en schroef deze met de klok mee vast (het apparaat mag tijdens de installatie niet worden rondgedraaid!).

A: Netkabel - B: Afvoeraansluiting (aangesloten op afvoerbuizen)

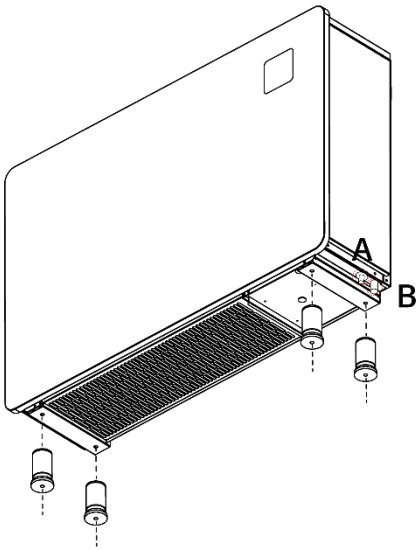

- Sluit de afvoerleiding aan en sluit de voedingskabel aan volgens het aansluitschema.

Stappen voor installatie aan de muur:

- Bevestig de beugel aan de betreffende muur door vijf φ6mm uittrekbare schroeven in de gaten van de muurbeugel te schroeven.

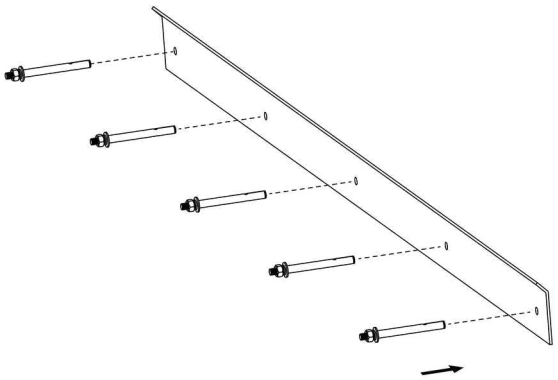

- Plaats de opvulling voor wandmontage op de achterkant van het apparaa

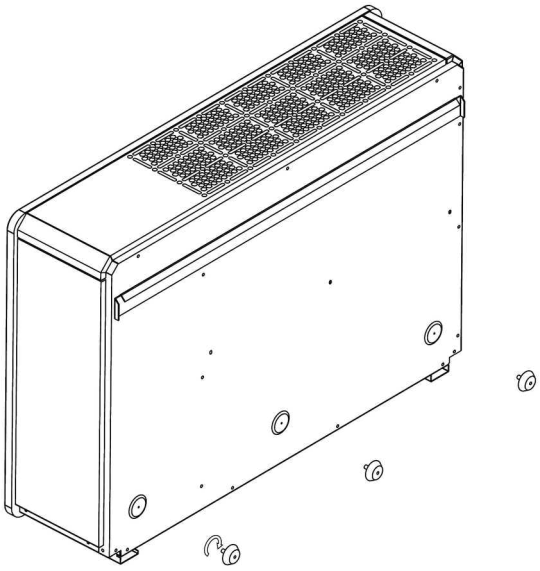

- Hang de ophangbeugel aan de beugel aan de achterkant van het apparaat.

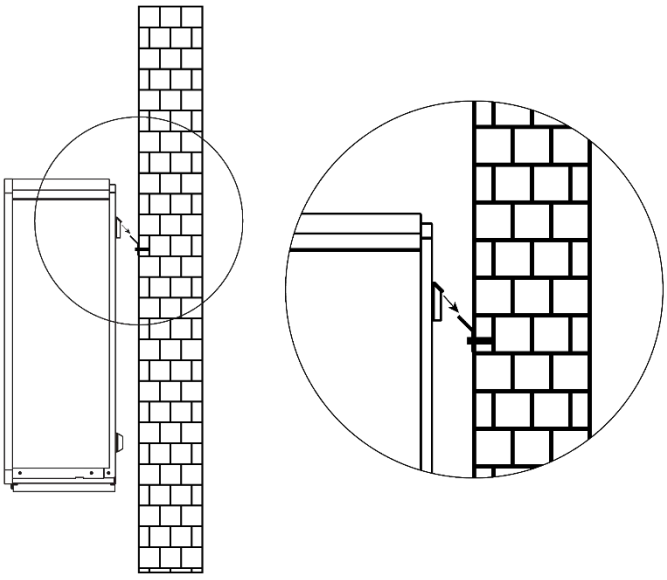

- Plaats het apparaat vervolgens voorzichtig totdat de vulling op de achterkant van het apparaat tegen de muur zit.

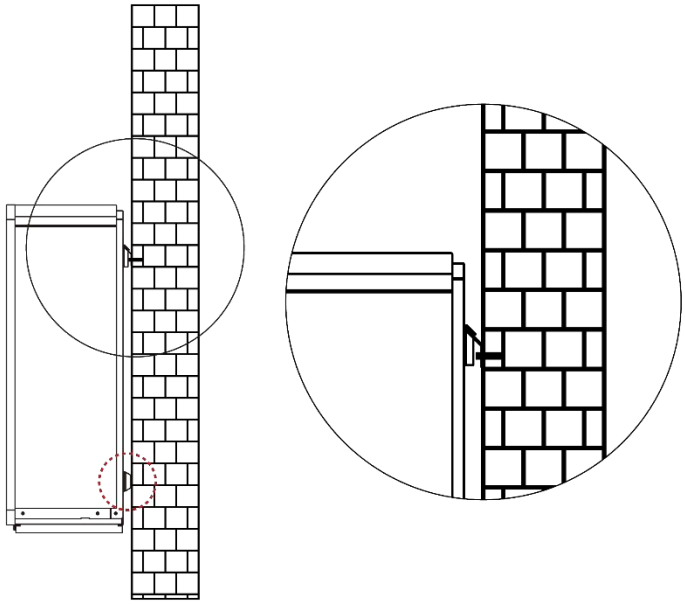

- Sluit de afvoerbuis en de voedingskabel aan volgens het aansluitschema.

A: Netkabel - B: Afvoeraansluiting (aangesloten op afvoerbuizen)

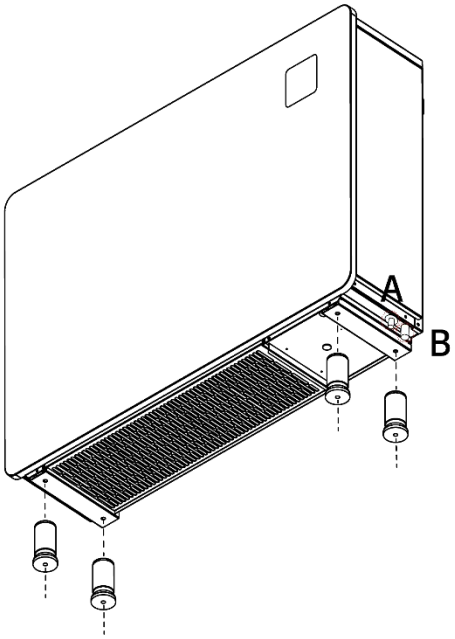

Bedrading van de elektrische installatie

- Sluit aan op een geschikte voeding; de spanning moet overeenkomen met de nominale spanning van de producten.
- De luchtontvochtiger moet goed geaard zijn.
- De bedrading moet worden aangesloten door een professionele technicus in overeenstemming met het bedradingsschema.
- Stel lekbeveiligingen in (RCD met lekstroom ≤ 30 mA) in overeenstemming met de vereisten van de relevante technische normen voor elektrische apparaten in het land van de gebruiker.
- De plaatsing van voedings- en signaalkabels moet worden georganiseerd en mag elkaar niet hinderen; er moet rekening worden gehouden met de omgevingsomstandigheden (omgevingstemperatuur, direct zonlicht, regen, netspanning, kabellengte, enz.)
- De doorsnede van de kabel kan dienovereenkomstig worden vergroot.
- Controleer de volledige bedrading zorgvuldig en sluit vervolgens de voeding aan.
- Als u groene stroom gebruikt om dit apparaat te bedienen, zorg er dan voor dat de netspanning stabiel is en dat het spanningsbereik binnen het op het apparaat aangegeven bereik ligt. Een onstabiele spanning of een spanningswaarde buiten het opgegeven bereik kan gemakkelijk schade aan het apparaat veroorzaken.

Schema elektrisch circuit

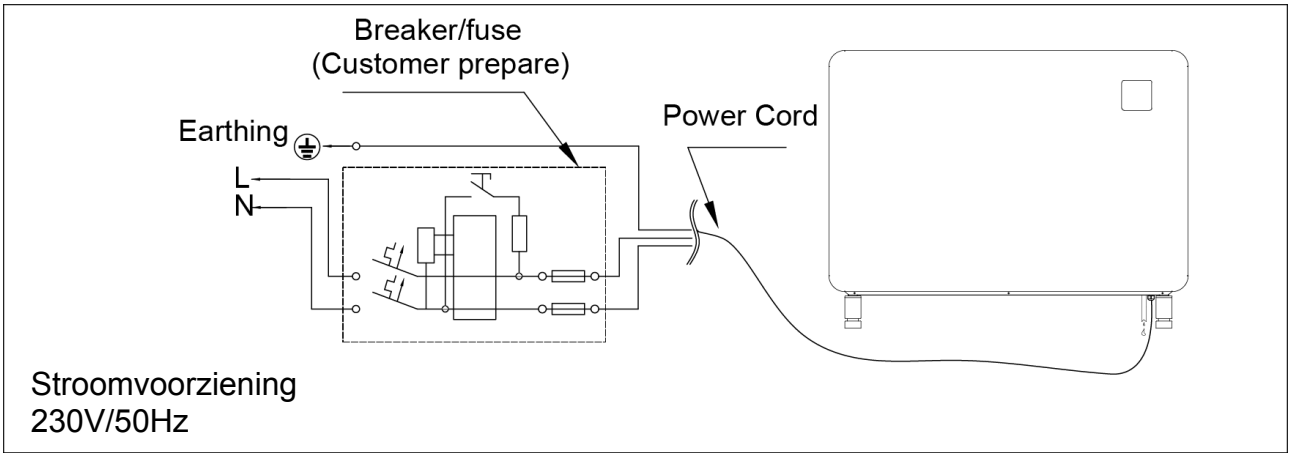

Model		WDH-SE60	WDH-SE96	WDH-SE120
Schakelaars	Nominale stroom (A)	8	10	12
	Nominale reststroom (mA)	30	30	30
Maximale ingangsstroom (A)		6,5	8,0	9,5
Zekering (A)		8	10	12
Netkabel (mm²)		3 × 4	3 × 4	3 × 4

Opmerking: De bovenstaande gegevens zijn gebaseerd op een voedingskabel ≤ 10m. Als een voedingskabel ≥ 10m wordt gebruikt, moet de draaddiameter worden vergroot.

1.3. Inbedrijfstelling

Controleer alle kabelverbindingen zorgvuldig voordat u de luchtontvochtiger aanzet. 

Inspectie voor gebruik

- Controleer of de luchtontvochtiger verticaal of horizontaal op de vloer staat of aan de muur hangt en aangesloten is op een afvoerpijp.
- Controleer de elektrische bedrading volgens het elektrische schema en de aardverbinding.
- Zorg ervoor dat de hoofdvoeding correct is aangesloten.
- Zorg ervoor dat de juiste luchtvochtigheid is ingesteld.
- Controleer of er zich een obstakel voor de luchtinlaat en -uitlaat van de luchtontvochtiger bevindt.
- Schakel eerst de zekering in voordat u het apparaat zelf inschakelt.
- Om de luchtontvochtiger te beschermen is deze uitgerust met een vertraagde startfunctie. Wanneer de luchtontvochtiger wordt gestart, start de ventilator pas na 3 minuten, daarna begint de compressor te draaien.
- Controleer na het inschakelen van de luchtontvochtiger of de luchtontvochtiger abnormale geluiden maakt".

1.4. dagelijks onderhoud

 **Onderhoud moet jaarlijks worden uitgevoerd door een gekwalificeerde specialist.**

- Koppel de stroomtoevoer naar de luchtontvochtiger los voor inspectie.
- Schakel de voeding uit als het apparaat niet in gebruik is en bedek de behuizing met een doek om te voorkomen dat er stof binnendringt.
- Maak de luchtontvochtiger schoon met huishoudelijke schoonmaakmiddelen of schoon water, gebruik NOOIT etherische olie, benzine, thinner of sassafras poeder.

2. PROBLEEMOPLOSSING VOOR VEELVOORKOMENDE FOUTEN

Fout	Mogelijke oorzaak	Oplossing
Apparaat kan niet worden ingeschakeld	Geen stroom	Wacht tot de stroom weer stroomt
	De hoofdschakelaar is uitgeschakeld	Zet de hoofdschakelaar aan
	Zekering doorgebrand	Controleer de zekering en vervang deze indien nodig
	Hoofdzekering uitgeschakeld	Controleer de hoofdzekering en schakel opnieuw in indien nodig
De ventilator draait, maar het verwarmingsvermogen is onvoldoende	Verdamper geblokkeerd	Object(en) verwijderen
	Luchtuitlaat geblokkeerd	Object(en) verwijderen
	Startvertraging van drie minuten	Wacht geduldig
Display normaal, maar geen ontvochtiging	De ingestelde luchtvochtigheid is te laag	Stel de juiste luchtvochtigheid in
	Startvertraging van drie minuten	Wacht geduldig
Als de bovenstaande oplossingen niet werken, neem dan contact op met een professionele installateur met het modelnummer en gedetailleerde informatie. Probeer het apparaat niet zelf te repareren!		

LET OP: Probeer de luchtontvochtiger niet zelf te repareren om risico's te vermijden.

3. FOUTCODE

Nee.	Fout	Code
1	Bescherming bij hoge druk	E1
2	Bescherming bij lage druk	E2
3	Overspanningsbeveiliging	E5
4	Oververhittingsbeveiliging voor de elektrische verwarming (thermostaat met handmatige reset)	E7
5	Bescherming tegen oververhitting van het systeem	E8
6	Bescherming tegen oververhitting luchtuitlaat	EA
7	Bescherming bij lage temperaturen	Eb
8	Storing controller	P0
9	Storing in de luchtinlaattemperatuursensor	P1
10	Storing in de luchtuitlaattemperatuursensor	P2
11	Storing in de rookgastemperatuursensor	P3
12	Storing van de gasretourtemperatuursensor	P5
13	Storing in de temperatuursensor van de verdampingsspoel	P6
14	Storing van de omgevingsvochtigheidssensor	P7
15	Storing in de koelplaatvoeler	P8
16	Storing van de stroomsensor	P9
17	Geheugenstoring opnieuw opstarten	EV
18	Defect aan de compressoraandrijfmodule of de bijbehorende bekabeling	F1
19	Storing van de PFC-module	F2
20	Fout bij het starten van de compressor	F3
21	Fout bij het starten van de compressor	F4
22	Overspanningsbeveiliging van de omvormerkaart	F5
23	Oververhittingsbeveiliging van de omvormerkaart	F6
24	Overspanningsbeveiliging	F7
25	Bescherming tegen oververhitting radiator	F8
26	Fout ventilator	F9
27	Overspanningsbeveiliging PFC-module	FA

4. WIFI INSTELLING

4.1. APP downloaden: Inverter Outdoor

Android: iPhone:

ANDROID APP ON Google play

Available on the App Store

4.2. Registratie van de account

a) Registratie via mobiel telefoonnummer/e-mail



b) Registratie via mobiel telefoonnummer

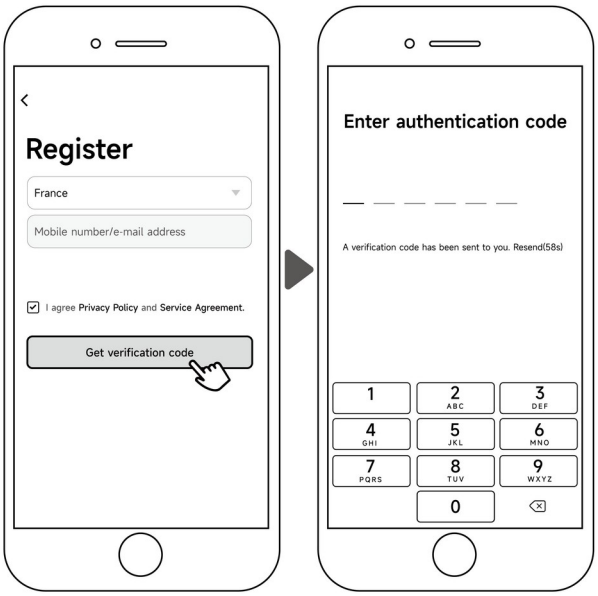

4.3. Familie maken

Geef een naam op voor de familie en selecteer de kamer waarin het apparaat zich bevindt.

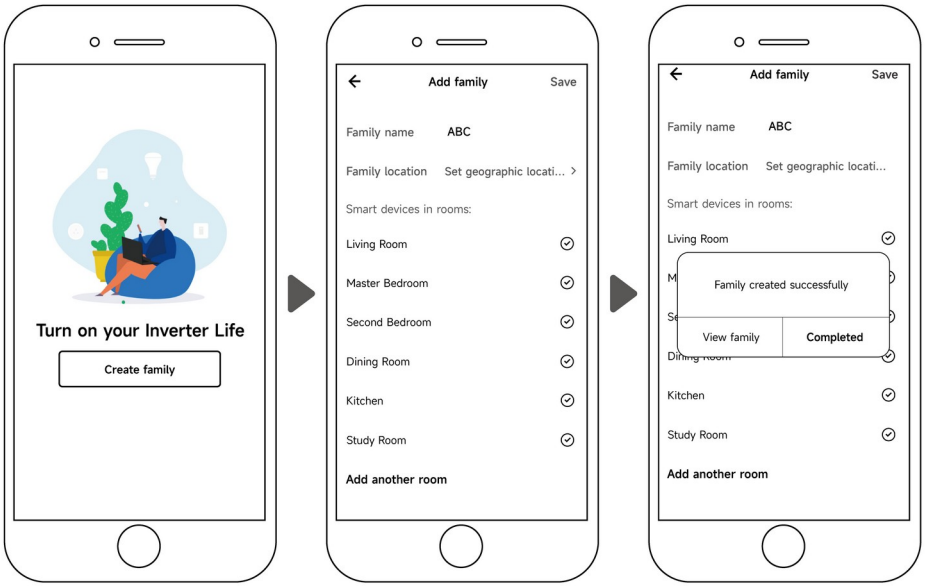

4.4. Drie methoden om apparaten aan te sluiten

Verbind je telefoon eerst met het WiFi-netwerk. Opmerking: Zorg ervoor dat de router is ingesteld op 2,4 GHz.



a) Automatische detectie (Bluetooth)

- Zorg ervoor dat de Bluetooth-functie geactiveerd is op uw telefoon.
- Tik na het inschakelen op een willekeurige knop om het scherm te activeren en houd vervolgens ⏻ 3 seconden ingedrukt. 📶 knippert snel om de status van de WiFi-verbinding aan te geven.
- Klik op "Add device" (Apparaat toevoegen), wacht tot de app het apparaat zoekt en klik dan op "Add" (Toevoegen). Volg dan de onderstaande instructies om de apparaatverbinding te voltooien.

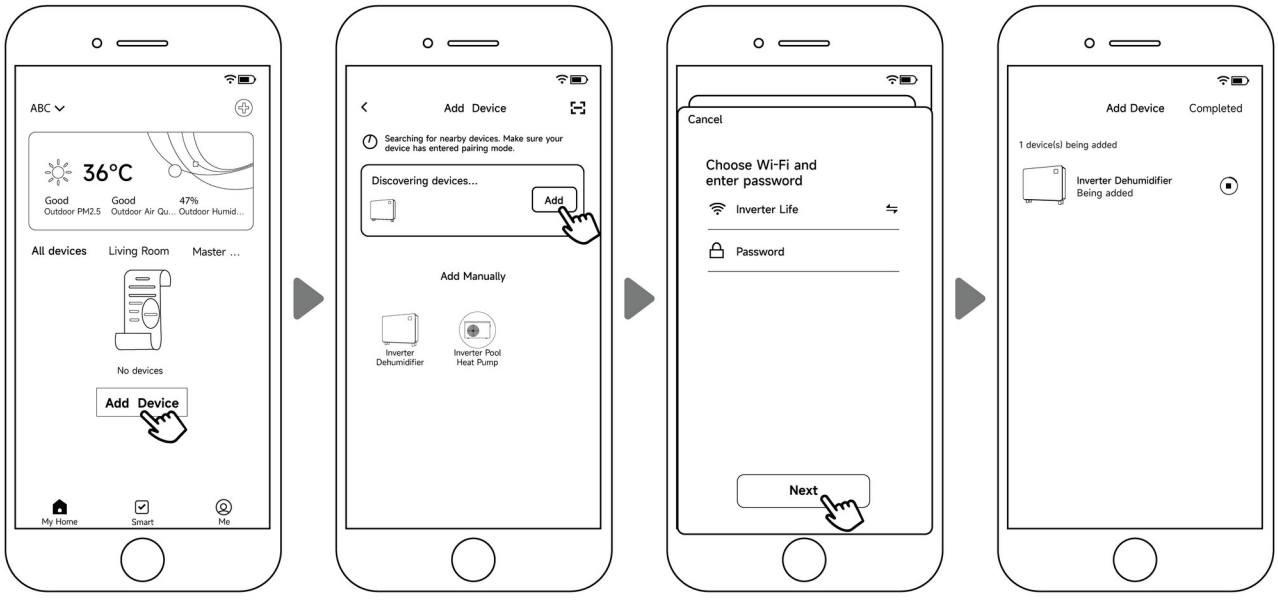

Opmerking:

- Het scanproces neemt enige tijd in beslag, dus wees geduldig.

- Alleen WiFi-modules met Bluetooth-functies kunnen deze methode gebruiken.

b) EZ-modus (Easy-Connect)

- Activeer de WiFi-module.

- Tik na het inschakelen op een willekeurige knop om het scherm te activeren en houd vervolgens ⏻ 3 seconden ingedrukt. knippert snel om de status van de Wi-Fi-verbinding aan te geven.

- Klik op "Add device" (Apparaat toevoegen) en volg de onderstaande instructies om de verbinding te voltooien. wordt op het scherm weergegeven zodra de WiFi-verbinding succesvol is.

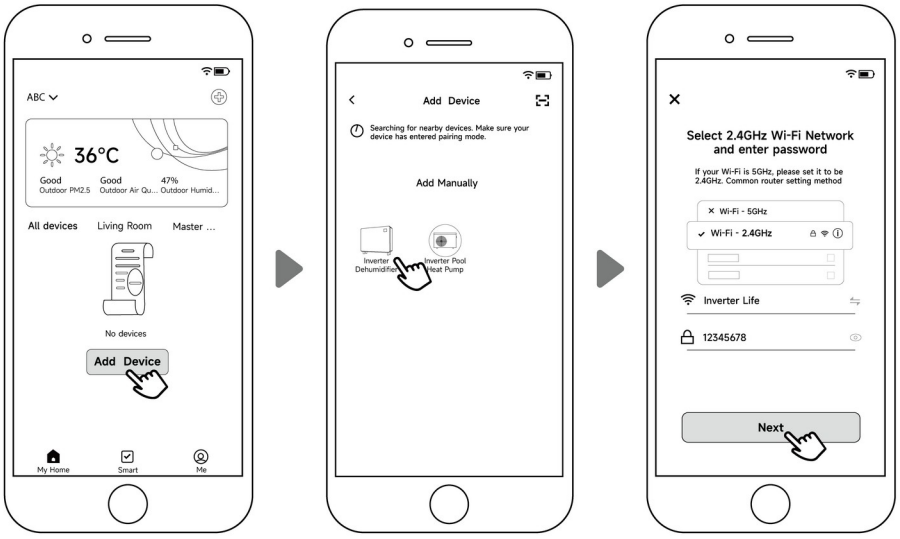

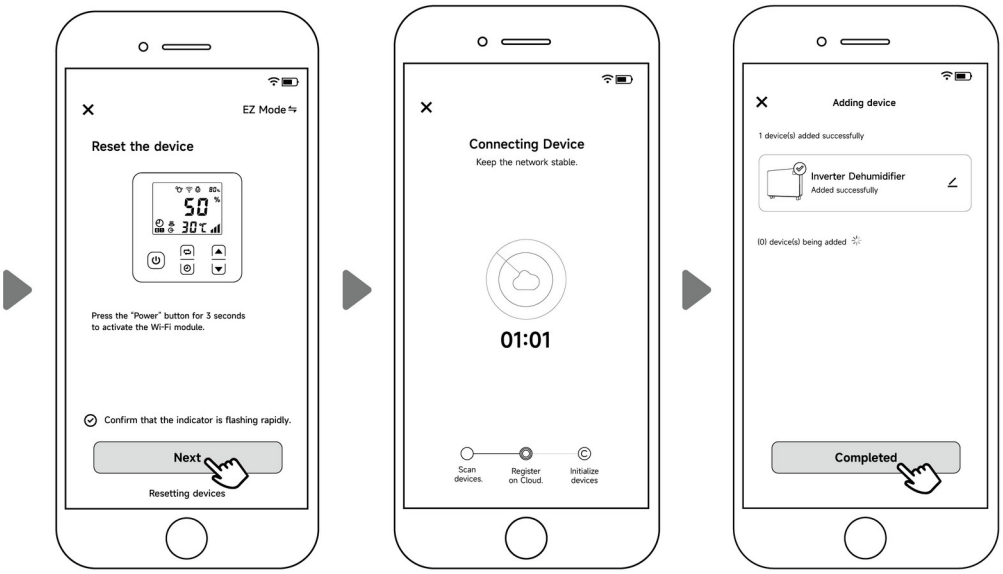

Opmerking: Nadat je de app de locatie hebt laten bepalen, kan hij automatisch de WiFi-naam lezen.

c) APP-modus

- Tik na het inschakelen op een willekeurige knop om het scherm te activeren en houd vervolgens ⏻ 10 seconden ingedrukt. 📶 knippert dan langzaam om de status van de Wi-Fi-verbinding aan te geven.
- Klik op "Add device" (Apparaat toevoegen) en volg de onderstaande instructies om de verbinding tot stand te brengen.

📶 wordt op het scherm weergegeven zodra de WiFi-verbinding succesvol is.

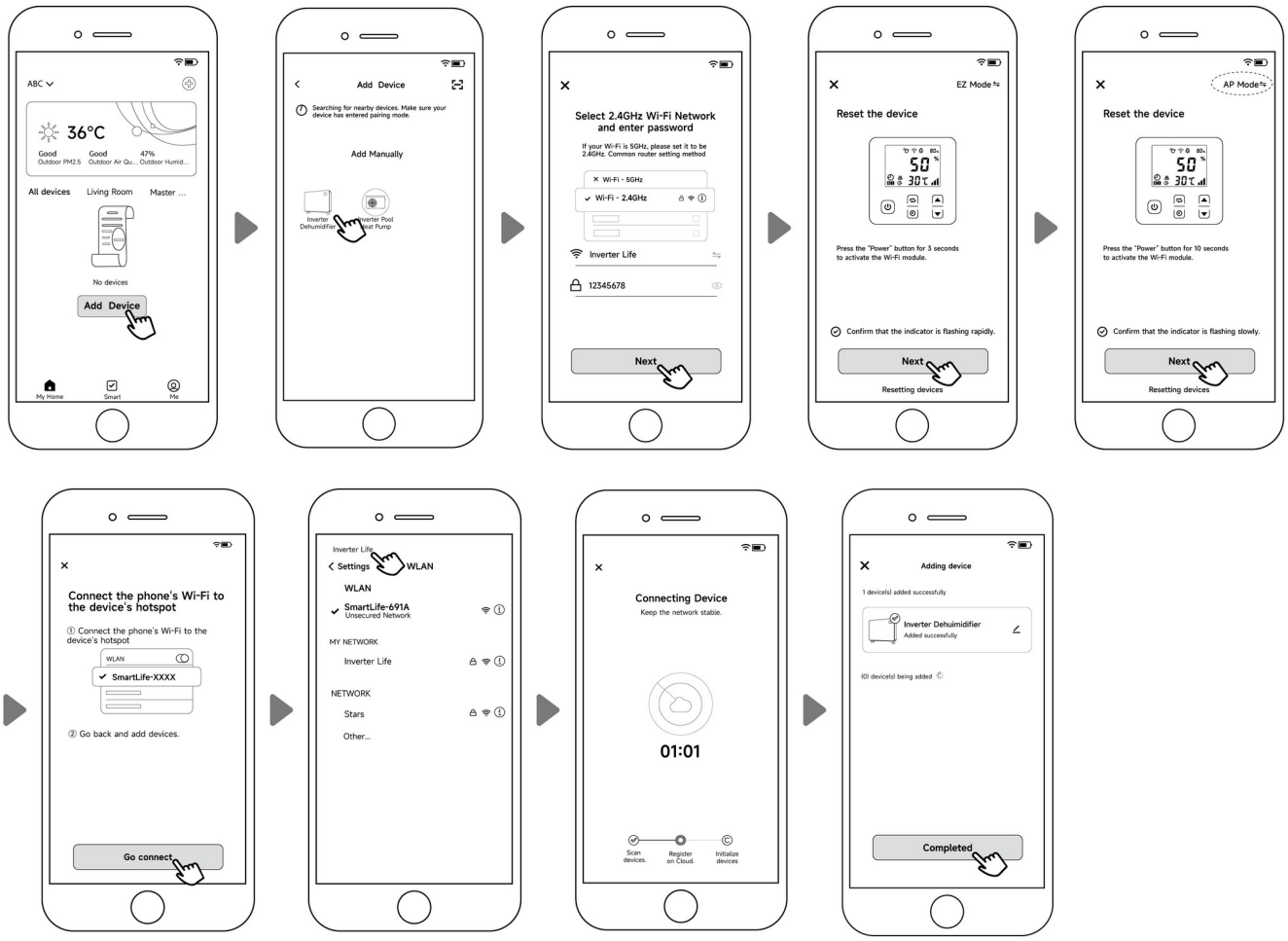

Opmerking: Als de verbinding niet automatisch tot stand komt, klik dan op "Hotspot-verbinding bevestigen, doorgaan".

- Als de verbinding mislukt, controleer dan of je netwerknaam en wachtwoord correct zijn en of je router, mobiele telefoon en apparaat zo dicht mogelijk bij elkaar staan.
- Opnieuw verbinding maken met WiFi (als het WiFi-wachtwoord verandert of de netwerkconfiguratie wordt gewijzigd):

Druk gedurende 10 seconden op . knippert dan langzaam gedurende 60 seconden. Daarna wordt uitgeschakeld. De oorspronkelijke verbinding wordt verbroken. Volg de bovenstaande stappen om opnieuw verbinding te maken.

4.5. Bedieningsinstructies

De volgende instructies gelden voor luchtontvochtigers met een elektrisch verwarmingselement.

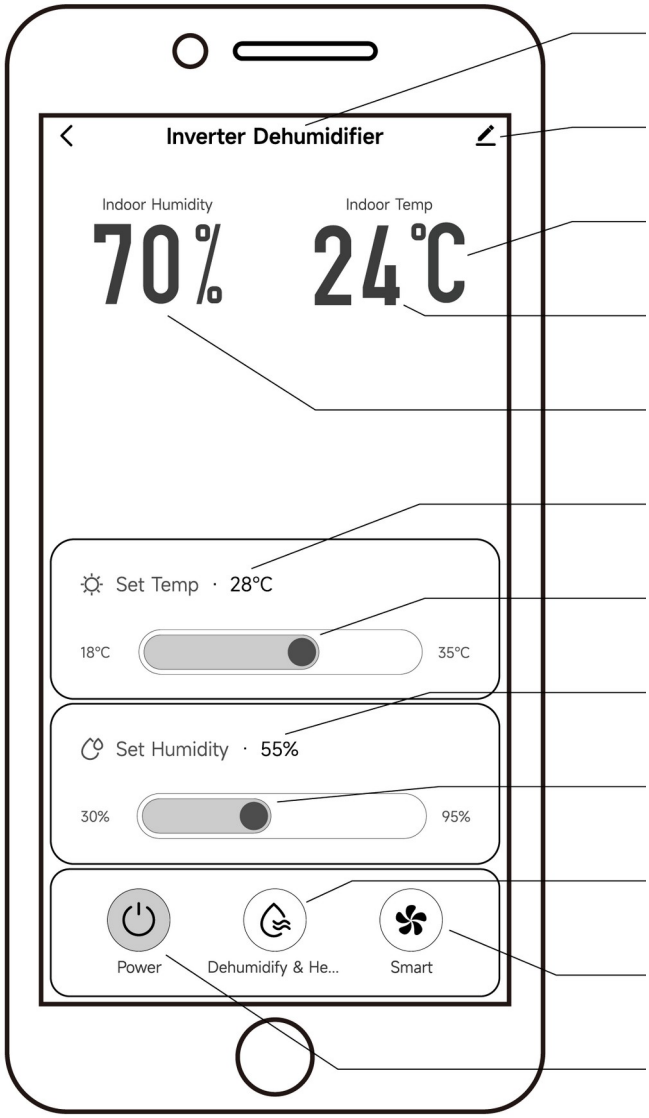

Naam van het apparaat

Bewerken:
Apparaat

Temperatuureenheid

Binnenruimte Huidige temperatuur

Interieur Huidige vochtigheid

Temperatuurwaarde instellen

Schuifknop voor het instellen van de temperatuur

Vochtigheidswaarde instellen

Schuifregelaar voor het instellen van de luchtvochtigheid

Selecteer Ontvochtigen / Verwarmen / Ontvochtigen & Verwarmen

Selecteer de modus Smart/Silence

AAN/UIT

4.6. Apparaten delen met familieleden

Na een succesvolle WiFi-verbinding kunnen je gezinsleden het apparaat ook bedienen. Om dit te doen, laat je je gezinsleden eerst de APP registreren; de beheerder kan dan verdergaan zoals hieronder beschreven (de volgende afbeeldingen zijn enkel ter referentie):

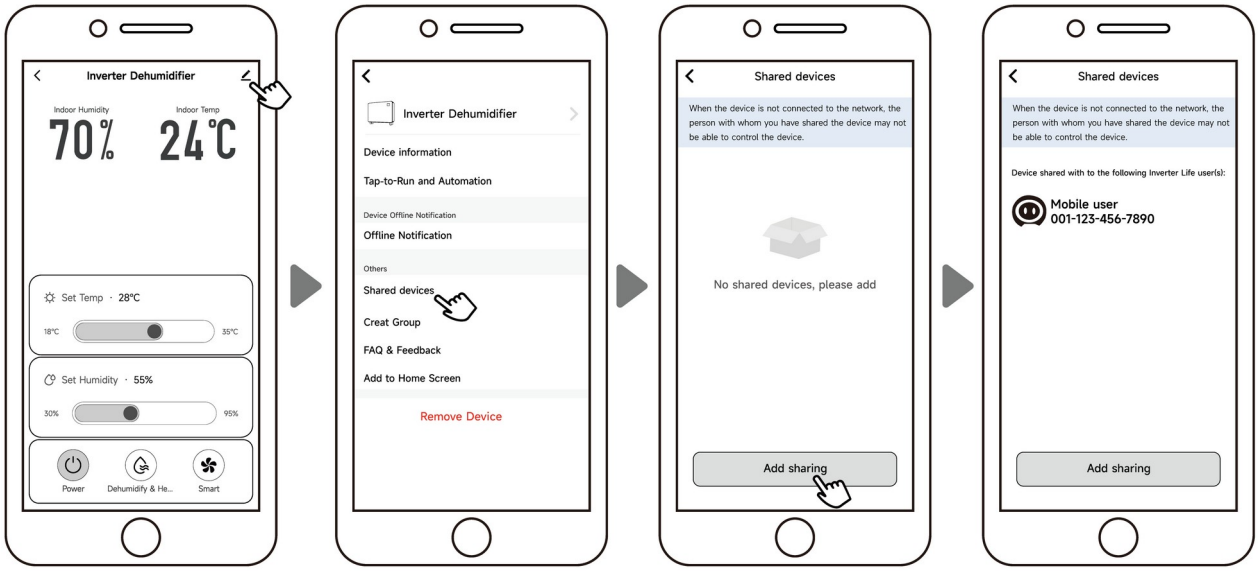

Je gezinsleden zullen deze luchtontvochtiger dan zien zodra ze inloggen op de APP.

Opmerkingen:

1. de weersvoorspelling is alleen ter referentie.
2. de APP kan zonder voorafgaande kennisgeving worden bijgewerkt.

4.7. Filterreiniging

- Na langdurig of continu gebruik van uw zwembadontvochtiger kan het voorkomen dat zich in het onderste gedeelte van het apparaat stof en verschillende deeltjes in het filter ophopen. Ga dan als volgt te werk:
- Draai de schroeven van de filterhouder aan de buitenkant aan de onderkant van het apparaat los.
- Trek de houder samen met het filter voorzichtig opzij.
- Verwijder het filter uit de filterhouder en reinig het voorzichtig onder warm water met een beetje zeep.
- Laat het filter volledig drogen.
- Plaats het droge filter terug in de filterhouder en schuif de houder terug in de oorspronkelijke positie in het apparaat.
- Draai de schroeven weer vast om de filterhouder stevig te bevestigen.

Technische gegevens:

Modelaanduiding:	**WDH-SE60**
Ontvochtigingscapaciteit (optimaal):	60 liter/dag
Max. Ontvochtigingscapaciteit per uur:	2,5 l/u
Bedrijfsspanning:	230V ~ 50Hz Ø
Opgenomen vermogen bij continue werking:	0,45 kW
Max. Luchtcirculatie:	600 m³/u
Geluidsontwikkeling:	38,3 - 45,6 dB (A)
Frequentieband:	2,4 GHz (WLAN) met: < 20 dBm zendvermogen
Afmetingen van het product (H/W/D):	770 x 850 x 291 cm
Gewicht:	53 kg
Beschermingsklasse:	Bescherming tegen korte waterspatten
Condensafvoeraansluiting:	Ja (slang van 2 m inbegrepen)
Koelmiddel:	R32 / 500g
Toepassingsbereik:	10°C - 38°C
Geschikt voor kamers tot max.	60 - 120 m²
Kleur:	zilver
Leveringsomvang:	luchtontvochtiger, gebruiksaanwijzing, 2 m condensatieslang, wandmontageset, Schukostekker NIET inbegrepen

Modelaanduiding:	**WDH-SE96**
Ontvochtigingscapaciteit (optimaal):	96 liter/dag
Max. Ontvochtigingscapaciteit per uur:	2,5 l/u
Bedrijfsspanning:	230V ~ 50Hz Ø
Opgenomen vermogen bij continue werking:	0,6 kW
Max. Luchtcirculatie:	1.000 m³/h
Geluidsontwikkeling:	40,3 - 45,8 dB (A)
Frequentieband:	2,4 GHz (WLAN) met: < 20 dBm zendvermogen
Afmetingen van het product (H/W/D):	770 x 1120 x 291 cm
Gewicht:	68 kg
Beschermingsklasse:	Bescherming tegen korte waterspatten
Condensafvoeraansluiting:	Ja (slang van 2 m inbegrepen)
Koelmiddel:	R32 / 750g
Toepassingsbereik:	10°C - 38°C
Geschikt voor kamers tot max.	90 - 180 m²
Kleur:	zilver
Leveringsomvang:	luchtontvochtiger, gebruiksaanwijzing, 2 m condensatieslang, wandmontageset, Schukostekker NIET inbegrepen

We behouden ons het recht voor om af te wijken van de technische gegevens !

Andere:

Garantieverklaring:

Niettegenstaande de wettelijke garantieaanspraken verleent de fabrikant garantie in overeenstemming met de wetten van uw land, maar minstens 1 jaar (in Duitsland 2 jaar voor particulieren). De garantie begint op de datum van verkoop van het apparaat aan de eindgebruiker.
De garantie dekt alleen defecten die te wijten zijn aan materiaal- of fabricagefouten.
zijn.
Garantiereparaties mogen alleen worden uitgevoerd door een erkend klantenservicecentrum. Naar
De originele aankoopbon (met aankoopdatum) moet bij de garantieclaim worden gevoegd.

Uitgesloten van de garantie zijn:

- Normale slijtage
- Onjuist gebruik, bijvoorbeeld overbelasting van het apparaat of niet-toegestane accessoires
- Schade door invloeden van buitenaf, gebruik van geweld of vreemde voorwerpen
- Schade veroorzaakt door het niet naleven van de bedieningsinstructies, bijv. aansluiting op een verkeerde netspanning of het niet naleven van de installatie-instructies
- Volledig of gedeeltelijk gedemonteerde apparaten

Conformiteit:

De luchtontvochtiger is getest en gefabriceerd in overeenstemming met de volgende (veiligheids)normen:

Natuurlijk met CE- en EMC-conformiteit.

CE (LVD) conformiteit getest volgens:	EN 60335-1:2012+A11+A13+A1+A14+A2+A15+A16 EN IEC 60335-2-40:2023+A11 EN 62233:2008
EMC-conformiteit getest volgens:	EN IEC 55014-1:2021 EN IEC 55014-2:2021 EN IEC 61000-3-2:2019+A1:2021 EN 61000-3-3:2013+A1:2019+A2:2021
RED-conformiteit getest volgens:	EN 300328 V 2.2.2:2019 EN IEC 62311:2020 EN 301489-1 V 2.2.3:2019 EN 301489-17 V 3.2.4:2020 EN IEC 55014-1:2021 EN IEC 55014-2:2021 EN IEC 61000-3-2:2019+A1 EN 61000-3-3:2013+A1+A2 EN 60335-1:2012+A11+A13+A1+A14+A2+A15+A16 EN IEC 60335-2-40:2023+A11 EN 62233:2008+AC EN 18031-1:2024

- Gezondheid en veiligheid in overeenstemming met Artikel 3.1 a)
- Elektromagnetische compatibiliteit, artikel 3.1 b)
- Efficiënt gebruik van het radiospectrum Artikel 3.2
- Netwerkbeveiliging overeenkomstig artikel 3.3 d)

Correcte verwijdering van dit product:

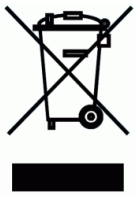

Binnen de EU geeft dit symbool aan dat dit product niet met het huishoudelijk afval mag worden weggegooid. Oude apparaten bevatten waardevolle recyclebare materialen die gerecycled moeten worden. Bovendien mogen het milieu en de menselijke gezondheid geen schade ondervinden van ongecontroleerde afvalverwijdering. Geef oude apparaten daarom af via geschikte inzamelsystemen of stuur het apparaat voor afvoer naar de plaats waar u het hebt gekocht. Zij zullen het apparaat dan recyclen.

We wensen u veel plezier bij het gebruik van dit apparaat

Uw Aktobis AG

Bewaar deze gebruiksaanwijzing op een veilige plaats !